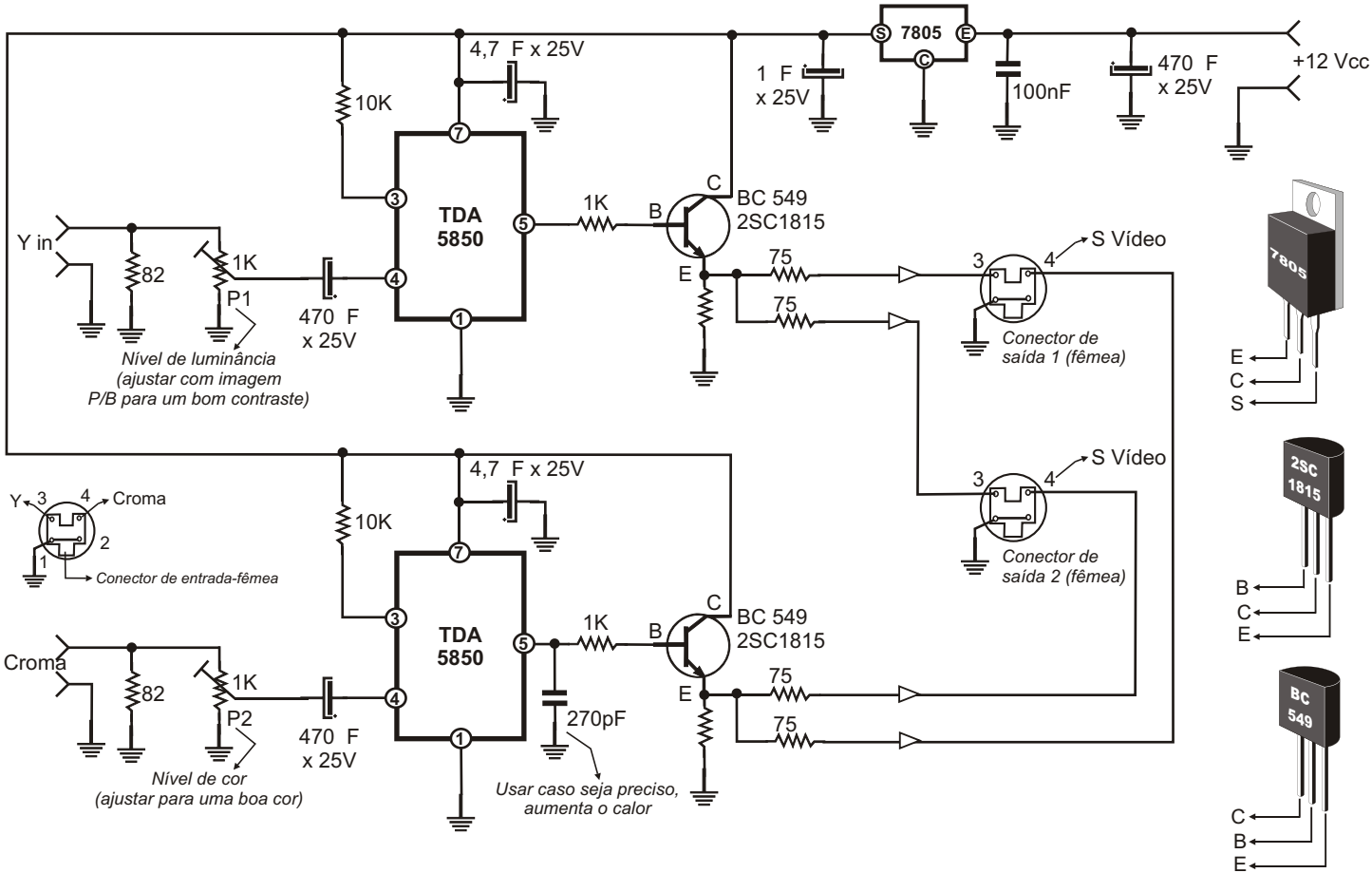
7805
S
E
C
1 F
x 25V
100nF
470 F
x 25V
+12 Vcc
4,7 F x 25V
10K
TDA
5850
1K
BC 549
2SC1815
Y in
82
1K
P1
470 F
x 25V
Nível de luminância
(ajustar com imagem
P/B para um bom contraste)
75
75
S Vídeo
Conector de
saída 1 (fêmea)
Conector de
saída 2 (fêmea)
Y
Croma
Conector de entrada-fêmea
Croma
P2
270pF
Nível de cor
(ajustar para uma boa cor)
Usar caso seja preciso,
aumenta o calor
E
C
S
B
C
E
C
B
E